DIGITOCREATIVO PUBLICIDAD, S.C.

RFC: DPU070809H9A
Paseo de la Cascada # 12. Col. Valle Verde. Hermosillo, Sonora, 83200
TELÉFONO: 6622175910, CORREO ELECTRÓNICO: contacto@digitocreativo.com.mx
PÁGINA WEB: http://digitocreativo.mx

sábado, 27 de abril del 2024

Ficha técnica

Modelo: CP 018

Nombre: SABIN

Material: Poliéster

Medida de producto: 19 x 11 cm

Área de impresion : 14 x 8 cm

Métodos de impresión:

Descripción: Set de limpieza para calzado, Incluye 7 piezas: 2 cepillos de madera, 1 quita peluzas, lustrador, esponja con mango de madera, abrillantador y cera negra para boleado.

Colores: NEGRO
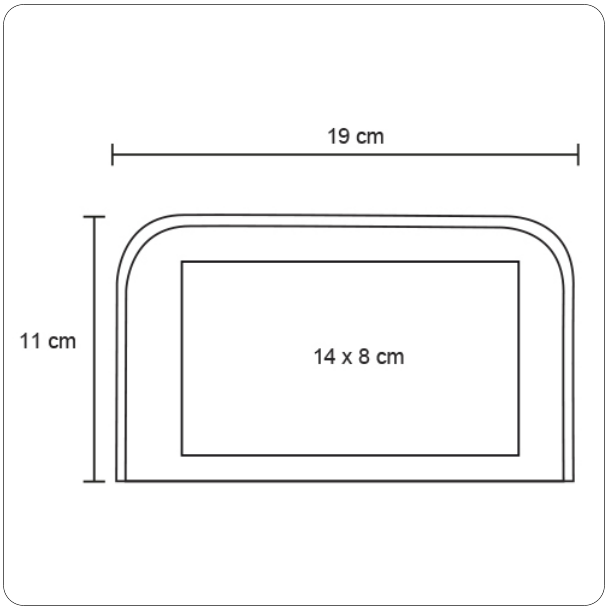
Trazo